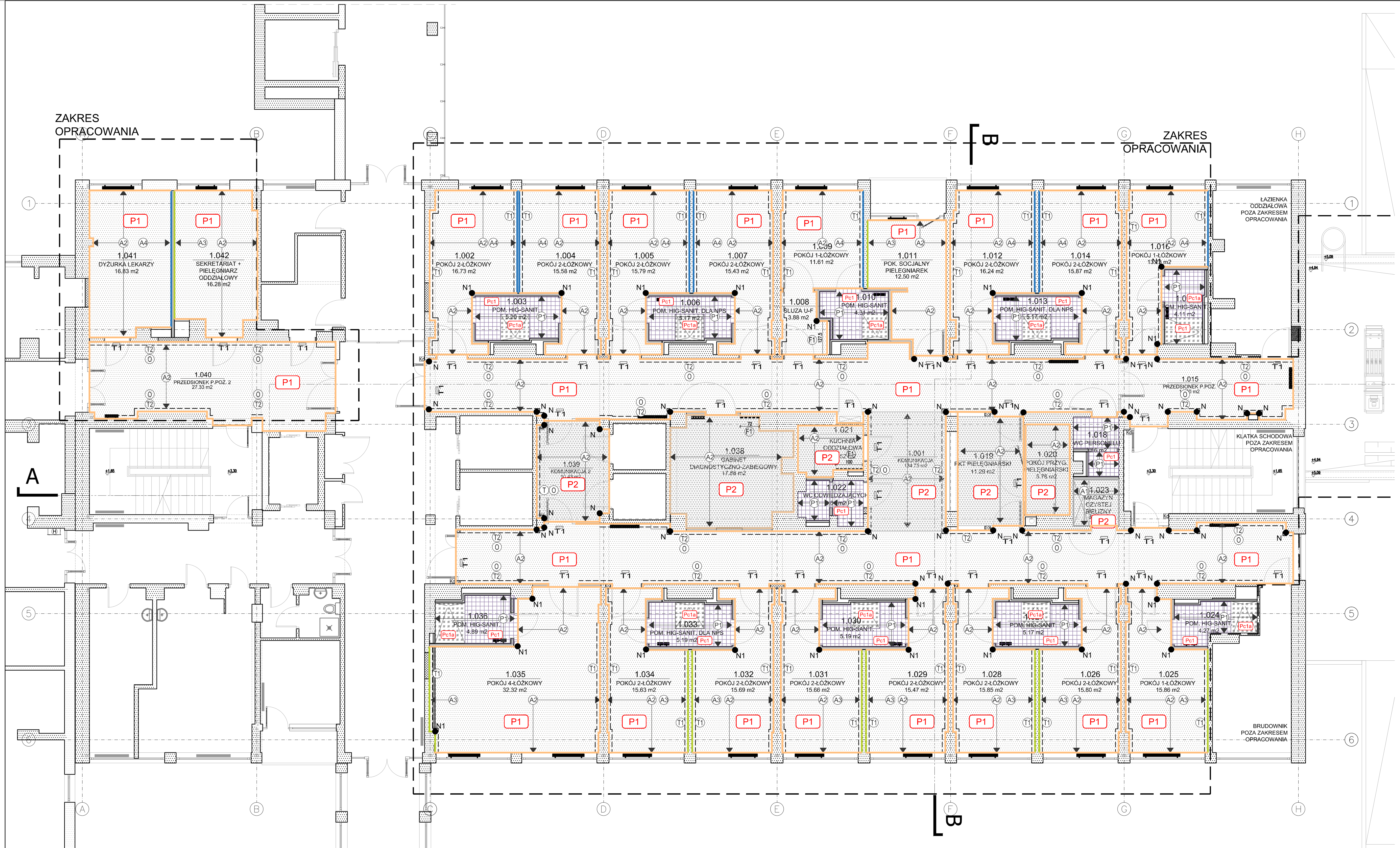

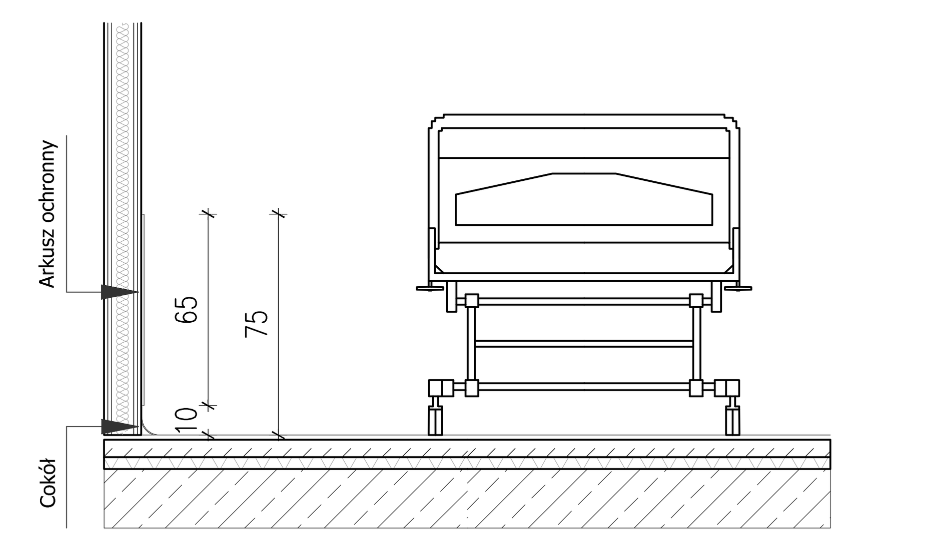

Schemat montażu arkusza ochronnego T1 :skala 1:25

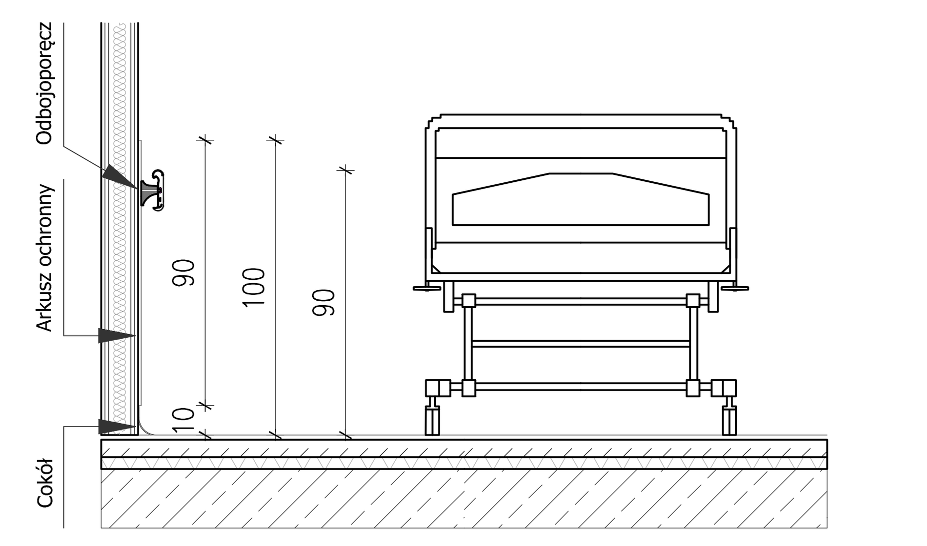

Schemat montażu arkusza ochronnego i odbojoporęczy T2 :skala 1:25

LEGENDA - WYKOŃCZENIE POSADZEK:

WYKŁADZINA PVC, RULONOWE - kolor nr 1

WYKŁADZINA HOMOGENICZNA PVC 2mm
Homogeniczna podłoga winylowa do intensywnych zastosowań obiektowych.
Parametry techniczne: Wykładzina podłogowa z polichlorku winylu do wnętrz spełniająca wymagania normy zharmonizowanej EN 14041: 2004; Klasyfikacja zastosowań wg EN 685: 34; warstwa użytkowa: 2.00 mm; wykładzina pokryta fabrycznie poliuretanem PuR, w taki sposób aby nie była wymagana dodatkowa konserwacja; Antypoślizgowość:EN 13893 DS ≥0,30; ścieralność: EN 660-2 grupa T; wgniecenie resztkowe EN 433: ≤ 0,10mm

Wykładziny należy kleić na całej powierzchni na klej do wykładzin podłogowych zgodnie z zaleceniami producenta. Do połączeń wykładzin PVC należy stosować sznury spawalnicze dobrane kolorystycznie i dostarczone przez jednego producenta wraz z wykładziną. zastosowanie innych rozwiązań nie gwarantuje zgodności kolorystycznej z wykładziną , ani odpowiedniej jakości połączeń. kolorystykę sznurów dobrać do kolorystyki wykładziny.

np. TARKETT HOMOGENEOUS COMPACT VINYL Eclipse Premium: kolor Light Beige 21020 972 lub równoważne
Cokoły: cokół z wykładziny, wywinięcie na ścianę na h=10cm. Styk ściany wyoblić r=25mm przy zastosowaniu systemowych listew z PVC

WYKŁADZINA PVC, RULONOWE - kolor nr 2

WYKŁADZINA HOMOGENICZNA PVC 2mm
Homogeniczna podłoga winylowa do intensywnych zastosowań obiektowych.
Parametry techniczne: Wykładzina podłogowa z polichlorku winylu do wnętrz spełniająca wymagania normy zharmonizowanej EN 14041: 2004; Klasyfikacja zastosowań wg EN 685: 34; warstwa użytkowa: 2.00 mm; wykładzina pokryta fabrycznie poliuretanem PuR, w taki sposób aby nie była wymagana dodatkowa konserwacja; Antypoślizgowość:EN 13893 DS ≥0,30; ścieralność: EN 660-2 grupa T; wgniecenie resztkowe EN 433: ≤ 0,10mm

Wykładziny należy kleić na całej powierzchni na klej do wykładzin podłogowych zgodnie z zaleceniami producenta. Do połączeń wykładzin PVC należy stosować sznury spawalnicze dobrane kolorystycznie i dostarczone przez jednego producenta wraz z wykładziną. zastosowanie innych rozwiązań nie gwarantuje zgodności kolorystycznej z wykładziną , ani odpowiedniej jakości połączeń. kolorystykę sznurów dobrać do kolorystyki wykładziny.

np. TARKETT HOMOGENEOUS COMPACT VINYL Eclipse Premium: kolor Light Cool Beige 21020 969 lub równoważne
Cokoły: cokół z wykładziny, wywinięcie na ścianę na h=10cm. Styk ściany wyoblić r=25mm przy zastosowaniu systemowych listew z PVC

PŁYTKI - GRESOWE - kolor nr Pc1
(łazienki)

WYKOŃCZENIE POSADZEK Z PŁYTEK GRESOWYCH NIESZKLIWIONYCH
Parametry techniczne: odporność na ścieranie wg PN-EN ISO 10545-6: ~ 135 mm³, nasiąkliwość <0,1%, wytrzymałość na zginanie: średnia, 45N/mm2, odporne na plamienie ULA,UHA, antypoślizgowość min. R10, skuteczność antypoślizgowa "bosa stopa" B
Montaż: płytki montować na klej elastyczny.
Zaprawa fugowa: cementowa, elastyczna, o trwałych barwach, o zwiększonej odporności przed pleśniami i mikroorganizmami, z efektem perlenia, zwiększona odporność na przenikanie wody, właściwości antybakteryjne, klasyfikacja CG2 WA (wg PN-EN 13888), fuga w kolorze płytek, szerokość fugi 2 mm, np. Atlas Artis 034 "Jasnoszara" lub równoważna. Styk ściany z podłogą wypełnić silikonem w kolorze fugi.

Płytka gresowa nieszkliwiona w kolorze szarym, o powierzchni chropowatej, wymiary 19,8x19,8cm, np. Paradyż ceramika Inwest Szary Struktura lub równoważna.

PŁYTKI - GRESOWE (PRYSZNIC) - kolor nr Pc1a
(łazienki - brodzik)

WYKOŃCZENIE POSADZEK Z PŁYTEK GRESOWYCH NIESZKLIWIONYCH
Parametry techniczne: odporność na ścieranie wg PN-EN ISO 10545-6: ~ 135 mm³, nasiąkliwość <0,1%, wytrzymałość na zginanie: średnia, 45N/mm2, odporne na plamienie ULA,UHA, antypoślizgowość min. R11, skuteczność antypoślizgowa "bosa stopa" B
Montaż: płytki montować na klej elastyczny.
Zaprawa fugowa: cementowa, elastyczna, o trwałych barwach, o zwiększonej odporności przed pleśniami i mikroorganizmami, z efektem perlenia, zwiększona odporność na przenikanie wody, właściwości antybakteryjne, klasyfikacja CG2 WA (wg PN-EN 13888), fuga w kolorze płytek, szerokość fugi 2 mm, np. Atlas Artis 034 "Jasnoszara" lub równoważna. Styk ściany z podłogą wypełnić silikonem w kolorze fugi.

Płytka gresowa nieszkliwiona w kolorze szarym, o powierzchni chropowatej, wymiary 19,8x19,8cm, np. Paradyż ceramika Inwest Szary Struktura lub równoważna.

LEGENDA - WYKOŃCZENIE ŚCIAN:

FARBA AKRYLOWA

FARBA AKRYLOWA - min. 2 warstwy.
Właściwości:
-Wodorozcieńczalna farba akrylowa przeznaczona do malowania ścian i sufitów wewnątrz budynków.
-Odporność na ścieranie
-Posiadająca atest dopuszczający do stosowania w pomieszczeniach służby zdrowia.

Grunt: dopasować do farby
Uwaga: przyczepne i czyste podłoże zagruntować (grunt dobrać odpowiednio do rodzaju podłoża).

A1 Kolor biały wg NCS S 0500-N
A2 Kolor beżowo-szary (baza) wg NCS S 1502-Y50R
A3 Kolor zielony wg NCS S 2040-G70Y
A4 Kolor niebieski wg NCS S 3020-R90B

P1 PŁYTKI CERAMICZNE
(łazienki, wc, kuchnia odziałowa)

WYKOŃCZENIE ŚCIAN Z PŁYTEK CERAMICZNYCH
Parametry techniczne: nasiąkliwość >10, wytrzymałość na zginanie min. 15, odporność na plamienie - 5, odpornośc chemiczna GLA,GLB.
Zaprawa fugowa: cementowa, elastyczna, o trwałych barwach, o zwiększonej odporności przed pleśniami i mikroorganizmami, z efektem perlenia, zwiększona odporność na przenikanie wody, właściwości antybakteryjne, klasyfikacja CG2 WA (wg PN-EN 13888), fuga w kolorze płytek, szerokość fugi 2 mm, np. Atlas Artis 034 "Jasnoszara" lub równoważna. Styk ściany z podłogą wypełnić silikonem w kolorze fugi.
Montaż płytek do sufitu.

Płytka ceramiczna nieszkliwiona w kolorze szarym, o powierzchni naturalnej, wymiary 19,8x19,8cm, np. Paradyż ceramika Inwesta Szara Matowa lub równoważna.

F1 FARTUCH PRZY ZLEWIE/ UMYWALCE

WYKOŃCZENIE ŚCIAN Z PŁYTEK CERAMICZNYCH
Parametry techniczne: nasiąkliwość >10, wytrzymałość na zginanie min. 15, odporność na plamienie - 5, odpornośc chemiczna GLA,GLB.
Zaprawa fugowa: cementowa, elastyczna, o trwałych barwach, o zwiększonej odporności przed pleśniami i mikroorganizmami, z efektem perlenia, zwiększona odporność na przenikanie wody, właściwości antybakteryjne, klasyfikacja CG2 WA (wg PN-EN 13888), fuga w kolorze płytek, szerokość fugi 2 mm, np. Atlas Artis 034 "Jasnoszara" lub równoważna. Styk ściany z podłogą wypełnić silikonem w kolorze fugi.
Montaż płytek: W przypadku występowania jednej umywalki: (wymiar 100x140cm (szer. x wys.). W innym przypadku długość fartuszka dopasować do długości podanej na rysunkach.

Płytka ceramiczna nieszkliwiona w kolorze szarym, o powierzchni naturalnej, wymiary 19,8x19,8cm, np. Paradyż ceramika Inwesta Szara Matowa lub równoważna.

ZABEZPIECZENIE NAROŻNIKÓW I ŚCIAN

N1 — NAROŻNIKI OCHRONNE typu C/S ACROVYN TYP SO 50 lub równoważne - osłona przeciwuderzeniowa, wysokość 65cm, wymiar ramion 50mm x 50mm w kolorze biały śnieżny 9003 lub równoważny. Uwaga: narożniki o kącie różnym od 90 ° zabezpieczać narożnikiem SO 50 zmienny kąt. Zastosowanie: pokoje chorych

N — NAROŻNIKI OCHRONNE typu C/S ACROVYN TYP SO 50 lub równoważne - osłona przeciwuderzeniowa, wysokość 90cm, wymiar ramion 50mm x 50mm w kolorze jasnoszary 24 lub równoważny. Uwaga: narożniki o kącie różnym od 90 ° zabezpieczać narożnikiem SO 50 zmienny kąt. Zastosowanie: komunikacja

T1 — ARKUSZ OCHRONNY C/S ACROVYN gr. 2,0 mm, wys. 650 mm , chroniący ściany przed wszelkimi uszkodzeniami w kolorze białym - 9003 lub równoważny. Montaż na wysokości 10 cm bezpośrednio nad cokołem posadzki, bezpośrednio do ściany. Zastosowanie: pokoje łóżkowe (ochrona ściany za łóżkami).

T2 — ARKUSZ OCHRONNY C/S ACROVYN gr. 2,0 mm, wys. 900 mm , chroniący ściany przed wszelkimi uszkodzeniami w kolorze jasnoszarym - 24 lub równoważny. Montaż na wysokości 10 cm bezpośrednio nad cokołem posadzki, bezpośrednio do ściany. Zastosowanie: komunikacja.

O — ODBOJOPORĘCZ typu C/S ACROVYN HRB4C lub równoważna o funkcji poręczy oraz ochrony ściany przed wszelkimi uszkodzeniami, montaż na wysokości 90 cm (górna krawędź), wys. 140mm w kolorze jasnoszarym - 24 lub równoważny. Rodzaj mocowania odbojoporęczy należy dostosować do rodzaju podłoża.

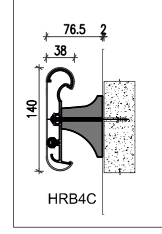

WEWNĘTRZNY SYSTEM INFORMACJI WIZUALNEJ:

Poszczególne obszary projektowanej rozbudowy i przebudowy szpitala należy wyposażyć w elementy czytelnej informacji wizualnej: tablice informacyjne, kierunkowe, tabliczki z numeracją i funkcją pokoi etc. - zgodnie ze standardem obowiązującym w szpitalu.

ZESTAWIENIE TYPÓW WEWNĘTRZNYCH TABLICZEK I TABLIC:

T1 - tabliczka na drzwi/ tabliczka przydrzwiowa (40 sztuk)

T 1 - Tabliczka informacyjna na drzwi lub tabliczka przydrzwiowa (typu Rhythm lub równoważna) o wymiarach: ok.180 x 72 mm. Tabliczki wykonać np. z profili aluminiowych w kolorze srebrnym anodowanym. Możliwość mocowania na kołki szybkiego montażu lub na piankę dwustronnie klejącą, obok lub bezpośrednio na drzwiach. Nośnik informacji - np. pvc, powierzchnia PVC zabezpieczona przezroczystą folią antyrefleksyjną.

UWAGA: Kolorystykę tabliczek informacyjnych, kolor i krój czcionki należy dostosować do istniejących, występujących w szpitalu elementów informacji wizualnej. Liczbę i wysokość modułów informacyjnych w tablicach zbiorczych należy dostosować do potrzeb Użytkownika na etapie realizacji inwestycji. Szerokość tabliczek kierunkowych należy dostosować do potrzeb Użytkownika na etapie realizacji inwestycji.

ZASTRZEŻENIA PRAWNE
BIURO PROJEKTOWE NIE ODPOWIADA ZA WYKORZYSTANIE NIEOSTATECZNYCH I NIEPEŁNYCH WERSJI PROJEKTU.
WSZYSTKIE RYSUNKI POWINNY BYĆ ROZPATRYWANE RAZEM Z ODPOWIEDNIMI OPRACOWANIAMI BRANŻOWYMI.
JAKO CAŁOŚĆ PROJEKTU NALEŻY ROZUMIEĆ OPRACOWANIA PROJEKTOWE W FORMIE RYSUNKOWEJ I DOKUMENTACJĘ OPISOWĄ.

NIEISTOTNE ODSTĄPIENIE OD ZATWIERDZONEGO PROJEKTU BUDOWLANEGO LUB INNYCH WARUNKÓW POZWOLENIA NA BUDOWĘ NIE WYMAGA UZYSKANIA DECYZJI O ZMIANIE POZWOLENIA NA BUDOWĘ /ZGODNIE Z ART. 36A, UST. 5 PRAWA BUDOWLANEGO/

Nazwa inwestycji: **Przebudowa Oddziału Rehabilitacji Szpitala w Puszczykowie im. Prof. S. T. Dąbrowskiego S.A.** ul. Kraszewskiego 11, 62-041 Puszczykowo			
Inwestor: **Szpital w Puszczykowie im. Prof. S. T. Dąbrowskiego S.A.** ul.Kraszewskiego 11, 62-041 Puszczykowo			Branża: **Architektura**
Adres budowy: ul.Kraszewskiego 11, 62-041 Puszczykowo			Data: 2017.04.21
Stadium: Projekt budowlano-wykonawczy			Skala: 1:100
Rysunek: **Rzut wykończenia ścian i posadzek**			Rysunek numer: **PBW_AW_02**
Projektant	mgr inż. arch. Grzegorz Sadowski	78/86/Pw	
Opracował	mgr inż. arch. Anna Karpisiak		
	mgr inż. arch. Michał Kabaciński		
Sprawdzający	mgr inż. arch. Monika Wojtczyk	7131/33/P/2004	

Spółka Projektowania Architektonicznego Sadowski Sadowska
Spółka z ograniczoną odpowiedzialnością Spółka komandytowa
ul. Podlaska 13, 60-623 Poznań
Tel. 61 84 84 190, Fax 61 84 84 123, E-mail: spa@spa-sadowski.pl
NIP 781-18-74-050; REGON 301954399; KRS 0000399782